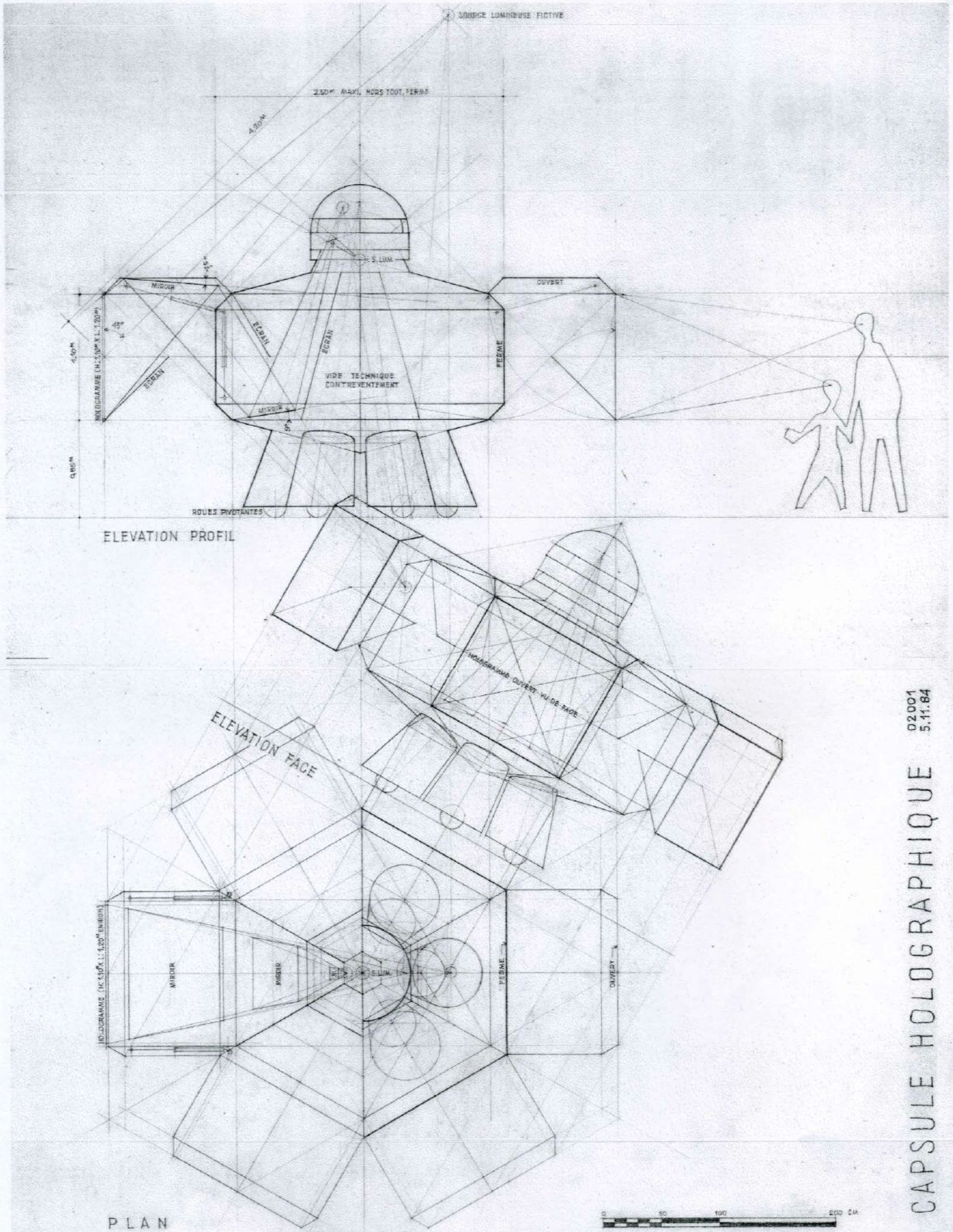

CAPSULE HOLOGRAPHIQUE

02.001
5.11.84

DEMIN
SOAA

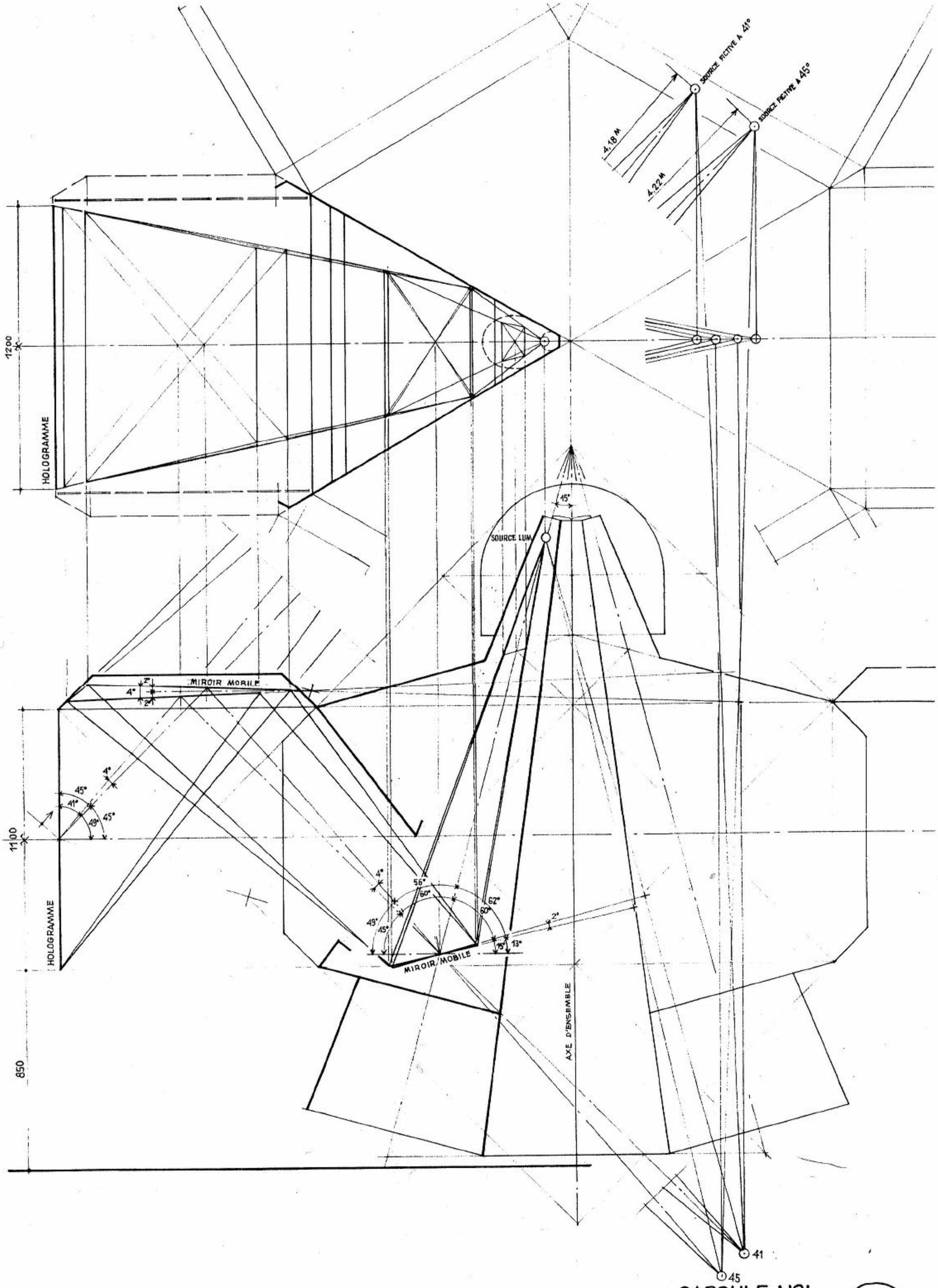

CAPSULE HOL.
DISPOSITIONS OPTIQUES

SOAA 10.01.85

02

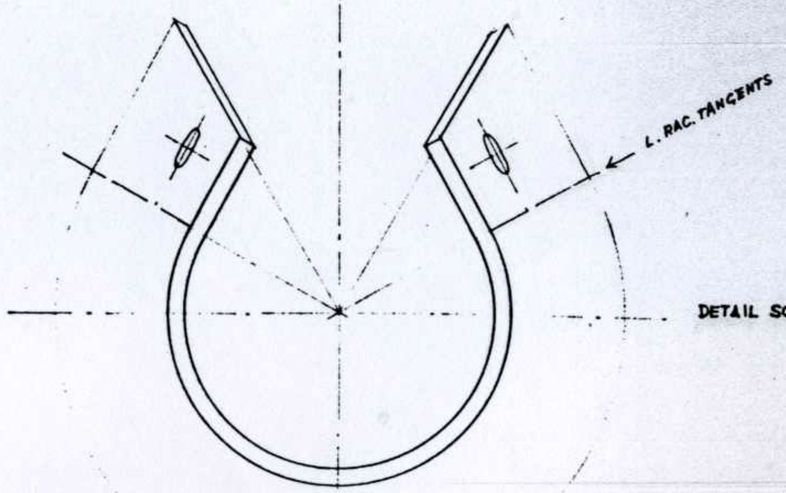

DETAIL SOMMET 1/1

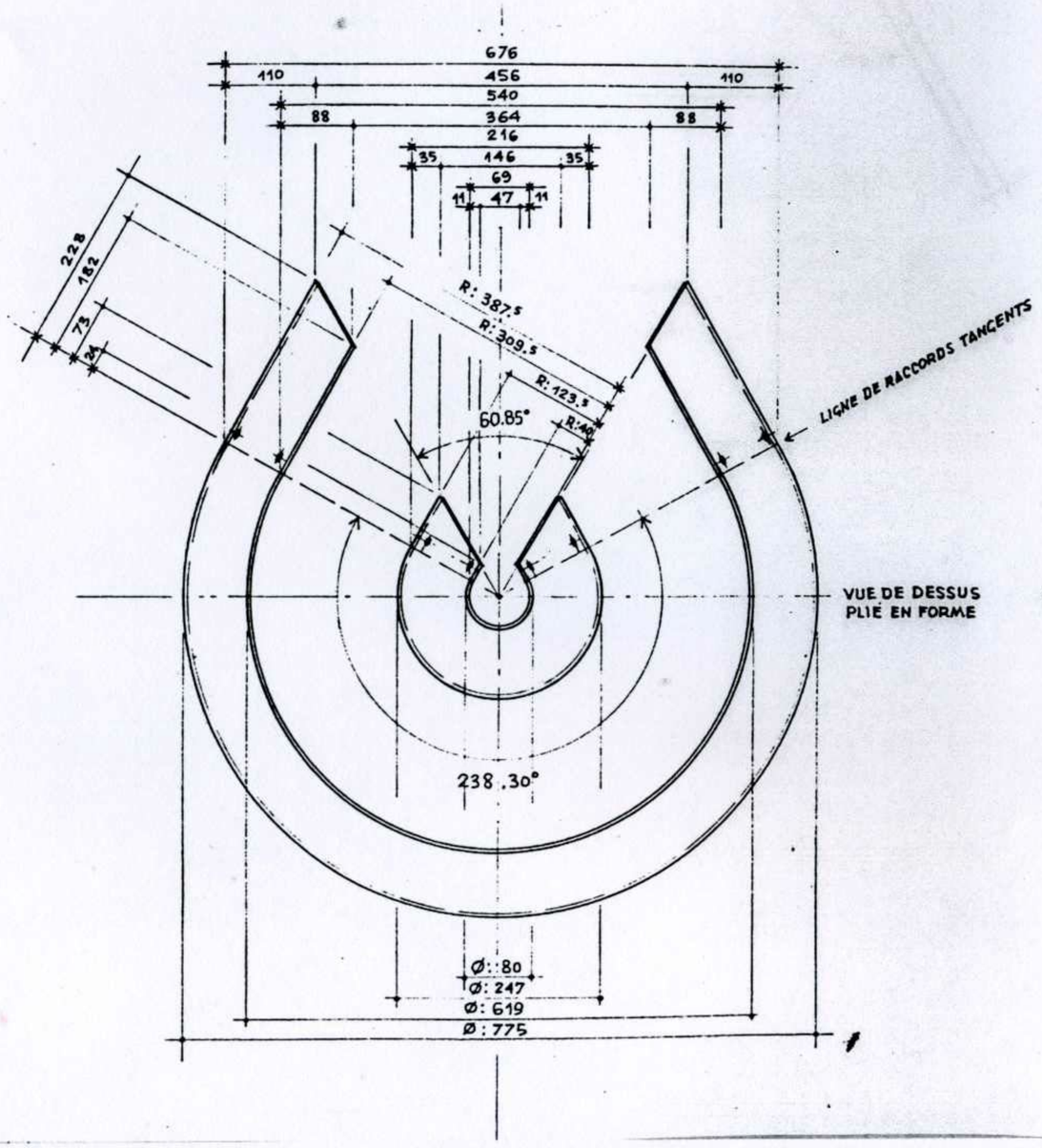

VUE DE DESSUS
PLIE EN FORME 1/5

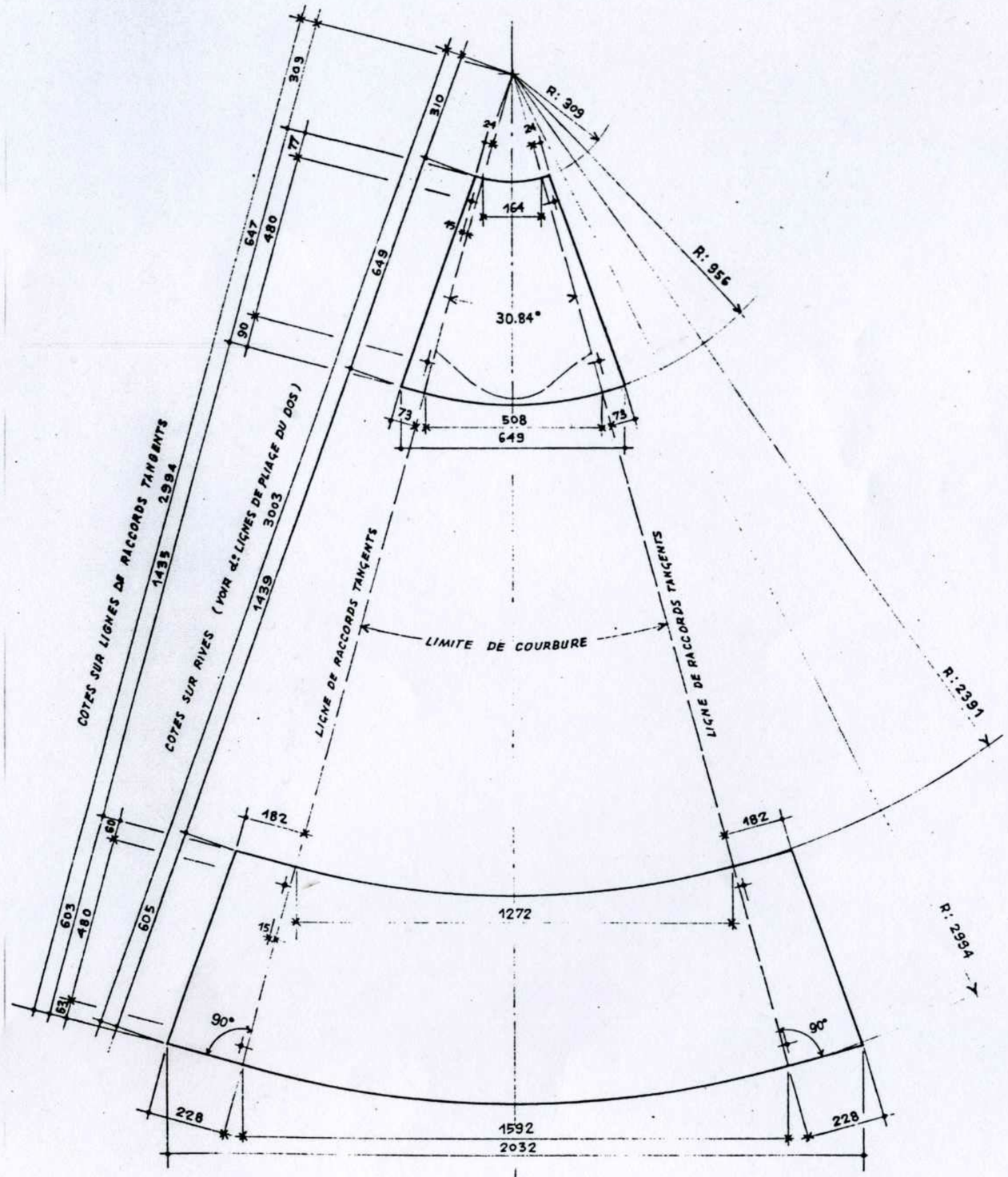

DEVELOPPE FACE EXTERIEURE

FACES ARRONDIES

CAPSULE HOL.
SOAA 22.04.85

A

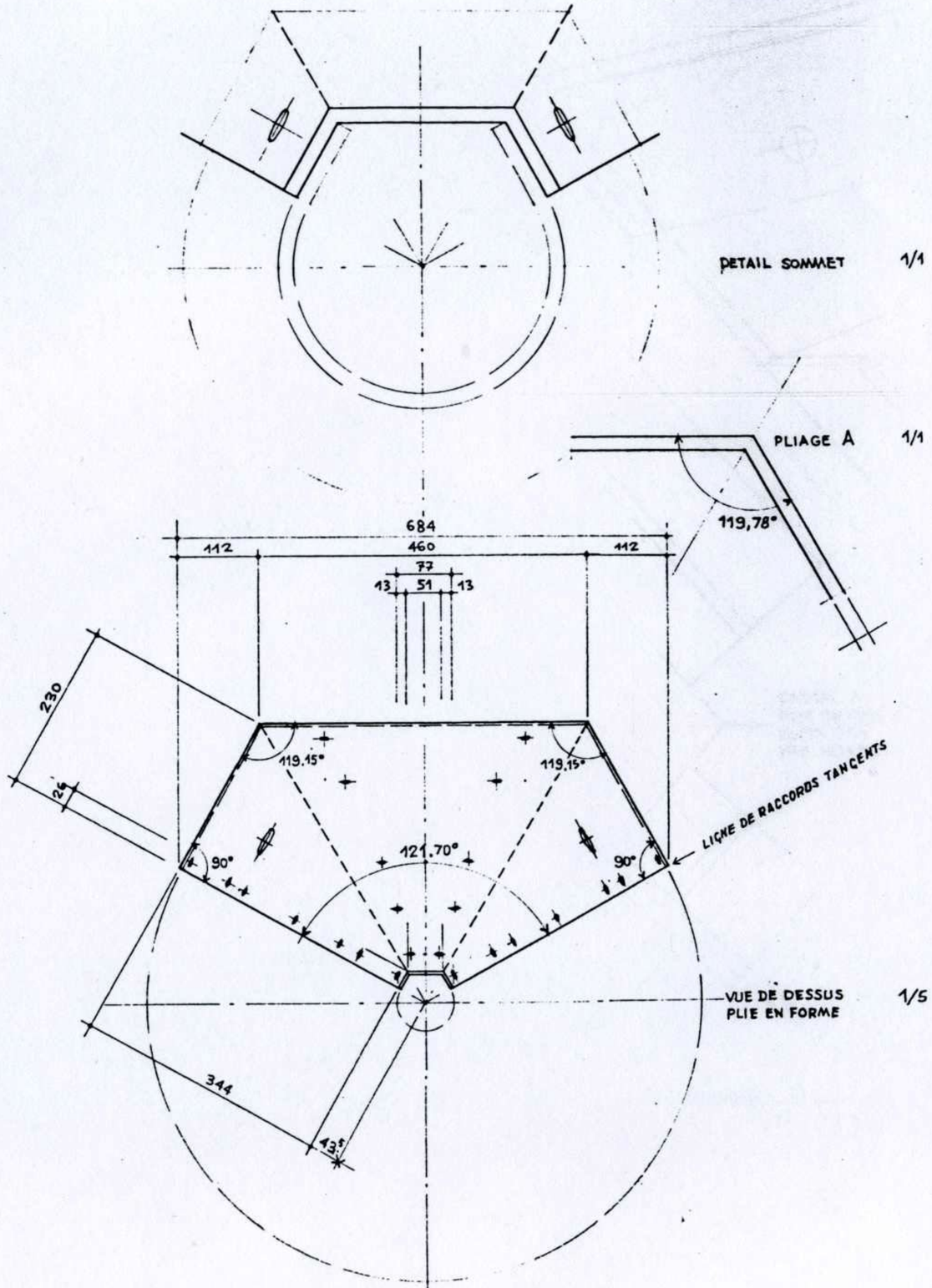

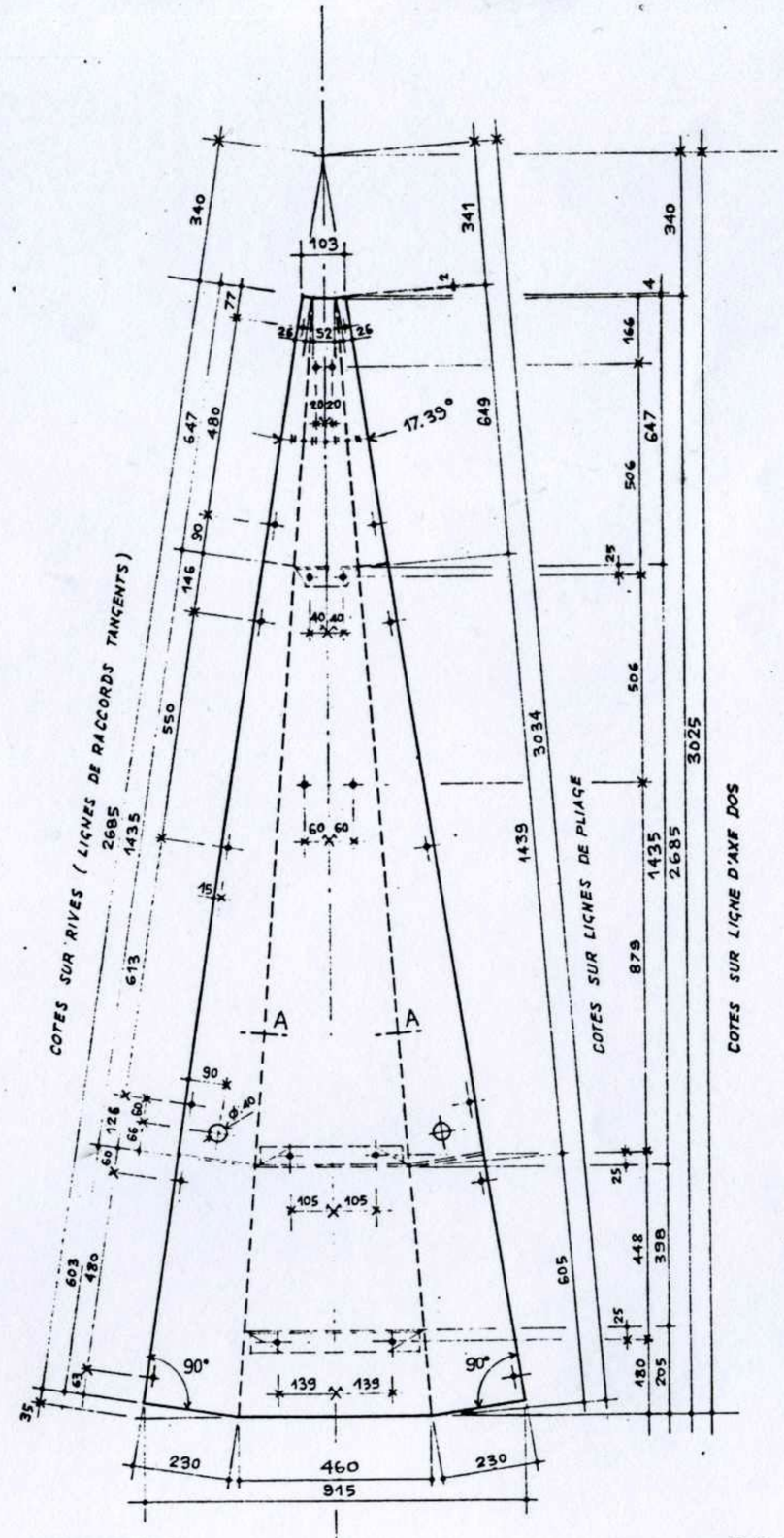

DEVELOPPE FACE EXTERIEURE

DOS

CAPSULE HOL.
SOAA 11.05.85

B

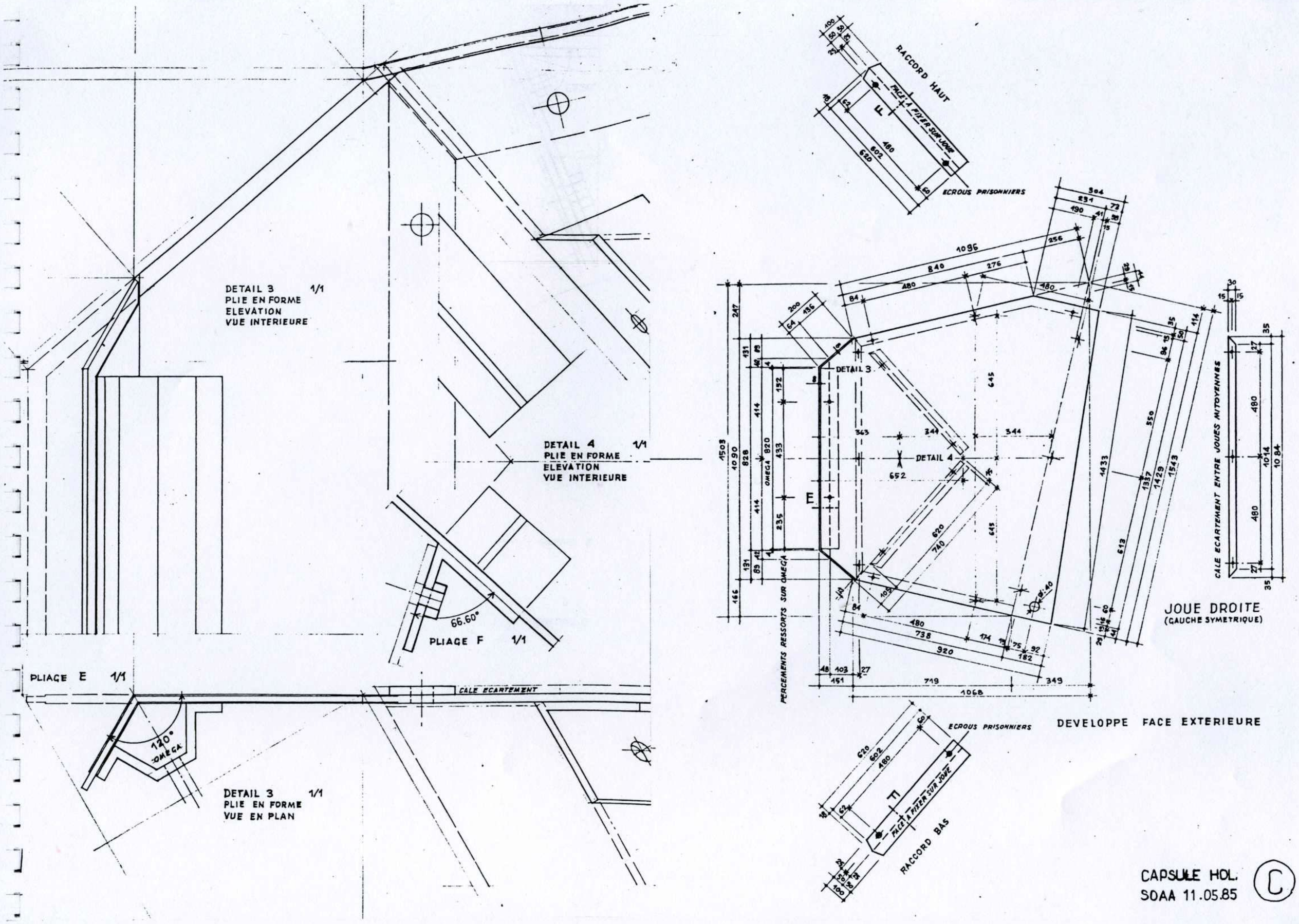
DETAIL 3 1/1
PLIE EN FORME
ELEVATION
VUE INTERIEURE
DETAIL 4 1/1
PLIE EN FORME
ELEVATION
VUE INTERIEURE
66.60°
PLIAGE F 1/1
PLIAGE E 1/1
CALE ECARTEMENT
120°
OMEGA
DETAIL 3 1/1
PLIE EN FORME
VUE EN PLAN
RACCORD HAUT
PALE A FIXER SUR JOUE
ECROUS PRISONNIERS
DETAIL 3
DETAIL 4
E
OMEGA
PERCEMENTS RESSORTS SUR OMEGA
CALE ECARTEMENT ENTRE JOUES MITOYENNES
JOUE DROITE
(GAUCHE SYMETRIQUE)
DEVELOPPE FACE EXTERIEURE
ECROUS PRISONNIERS
PALE A FIXER SUR JOUE
RACCORD BAS
CAPSULE HOL.
SOAA 11.05.85
C

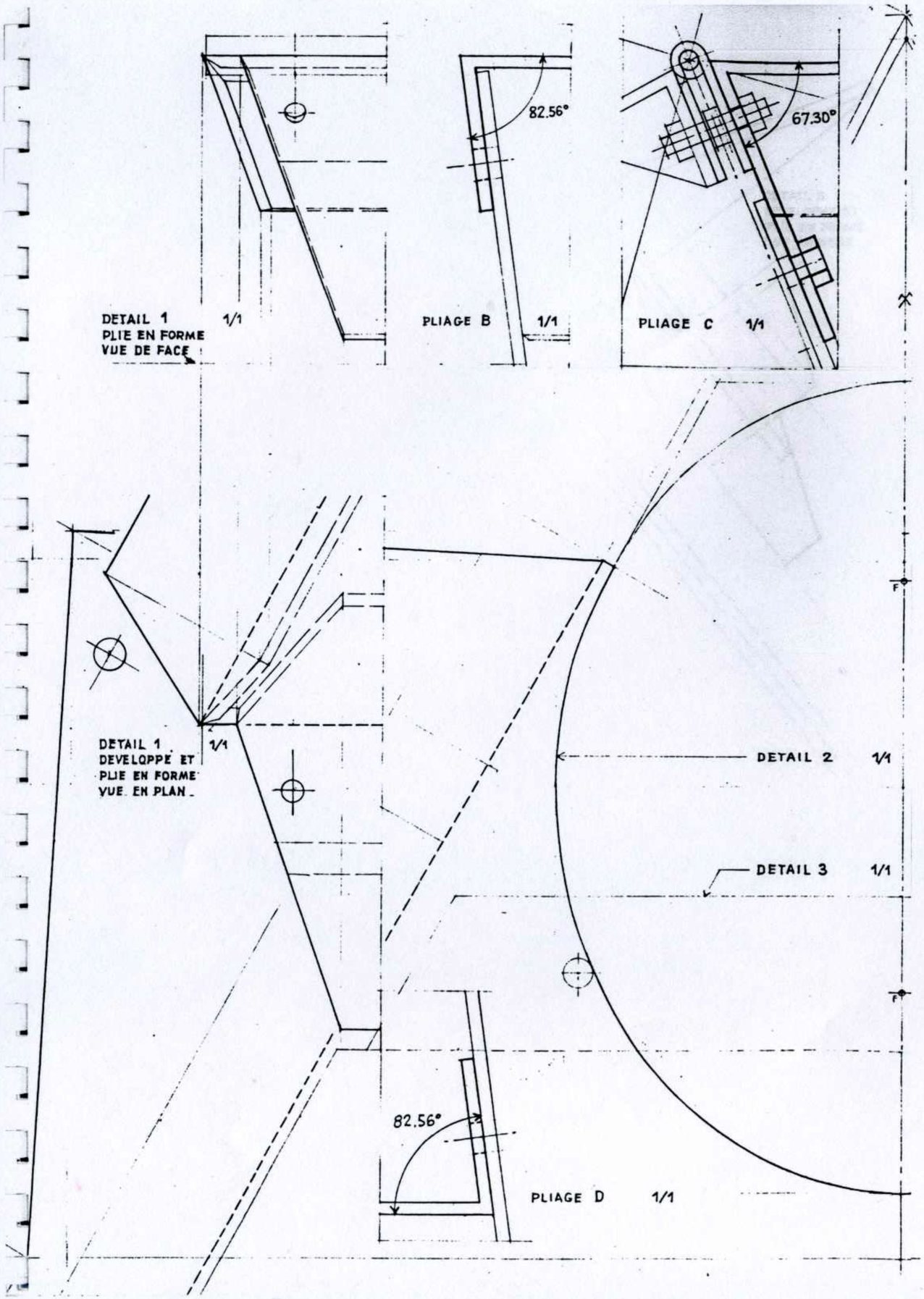

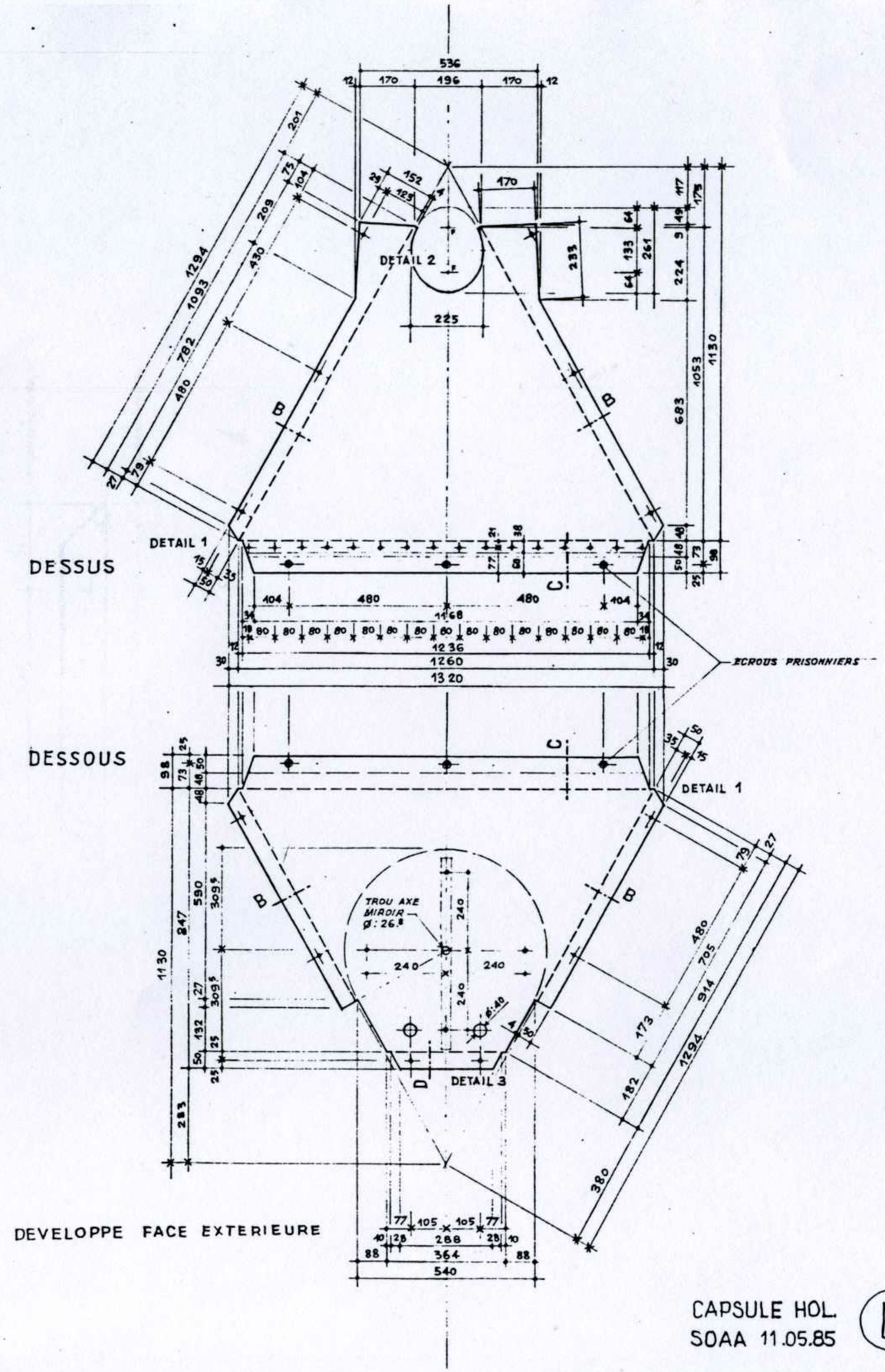

CAPSULE HOL.
SOAA 11.05.85

D

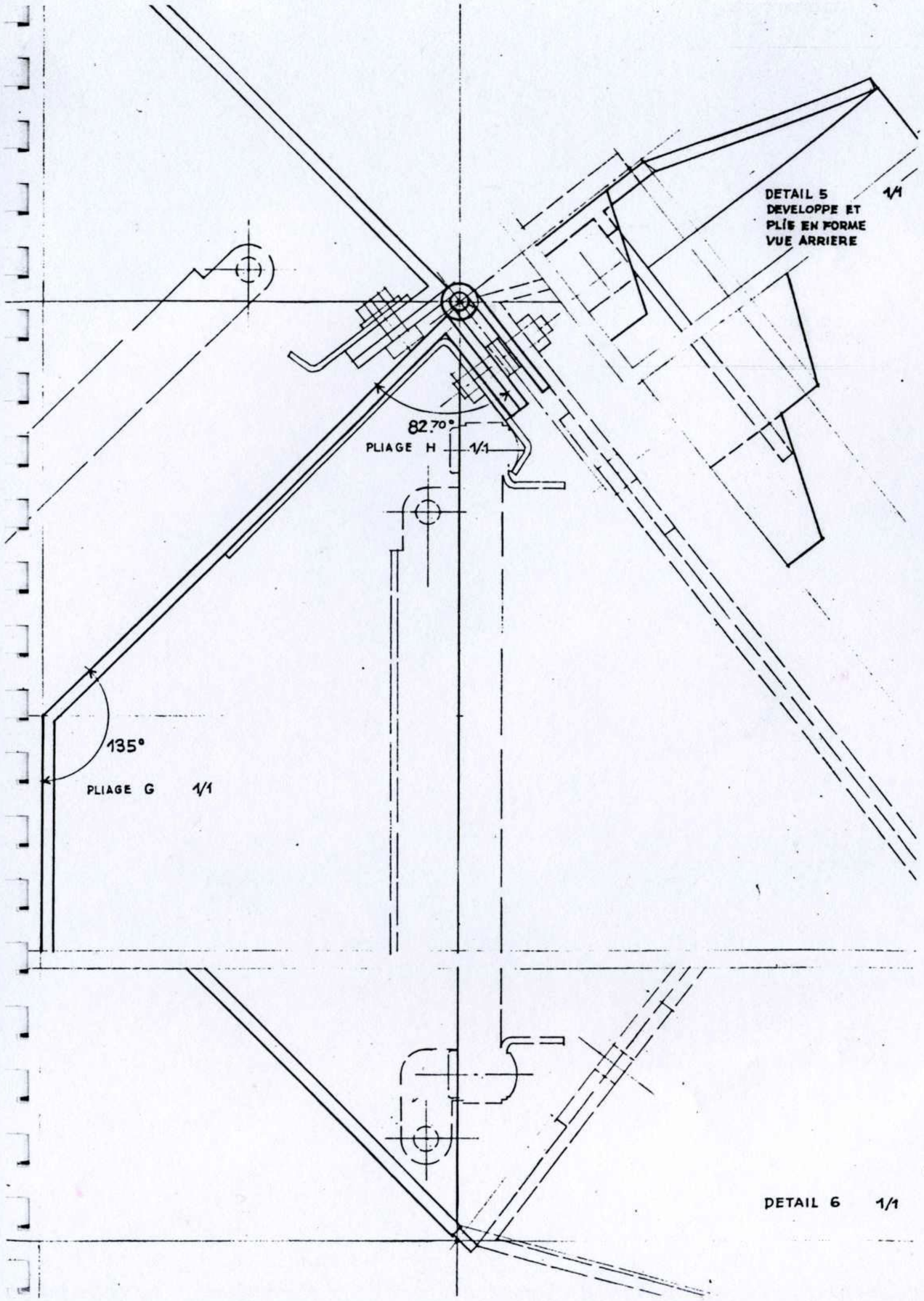

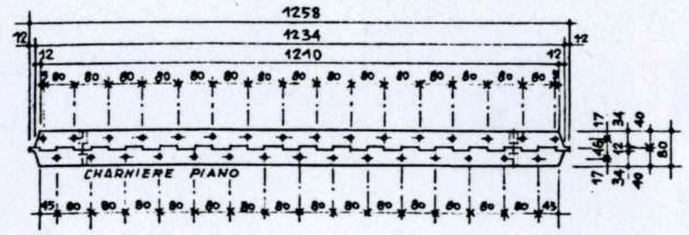

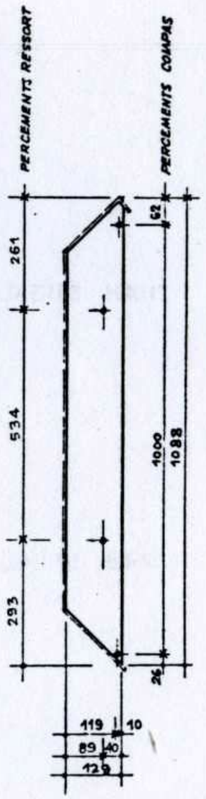

PORTE

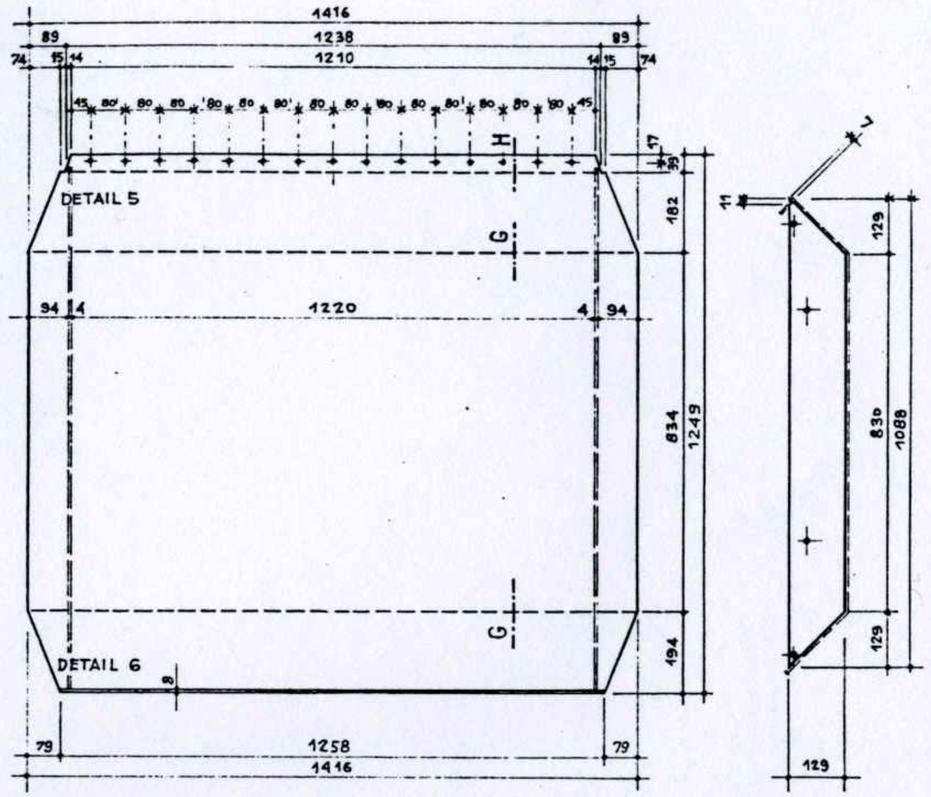

DEVELOPPE FACE EXTERIEURE

CAPSULE HOL
SOAA 11.05.85

E

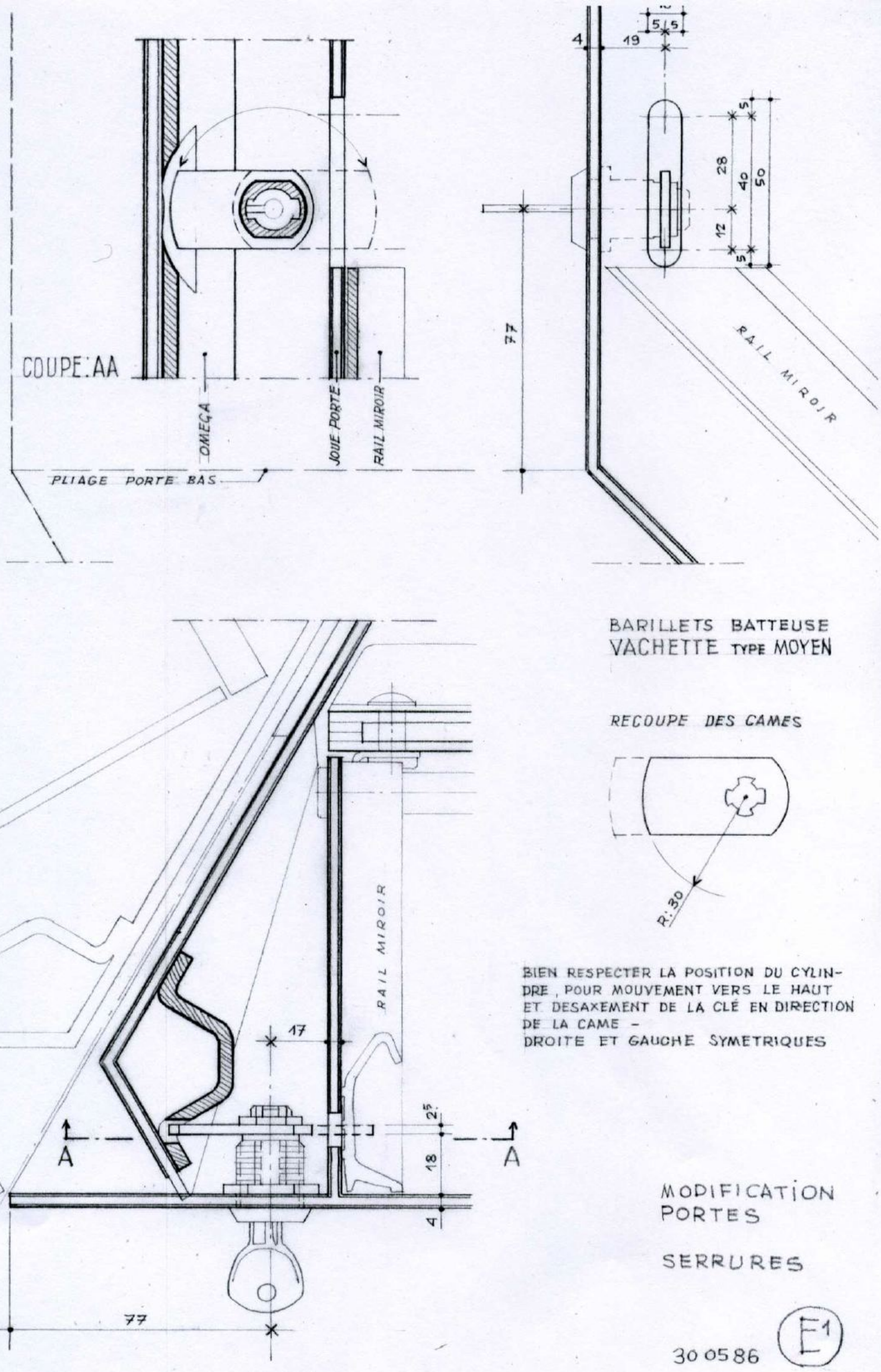
COUPE:AA
OMEGA
JOUE PORTE
RAIL MIROIR
PLIAGE PORTE BAS
4
19
5
5
28
40
50
12
77
RAIL MIROIR
17
25
18
4
A
A
77
BARILLETS BATTEUSE
VACHETTE TYPE MOYEN
RECOUPE DES CAMES
R:30
BIEN RESPECTER LA POSITION DU CYLINDRE, POUR MOUVEMENT VERS LE HAUT ET DESAXEMENT DE LA CLÉ EN DIRECTION DE LA CAME -
DROITE ET GAUCHE SYMETRIQUES
MODIFICATION
PORTES
SERRURES
30 05 86
E1

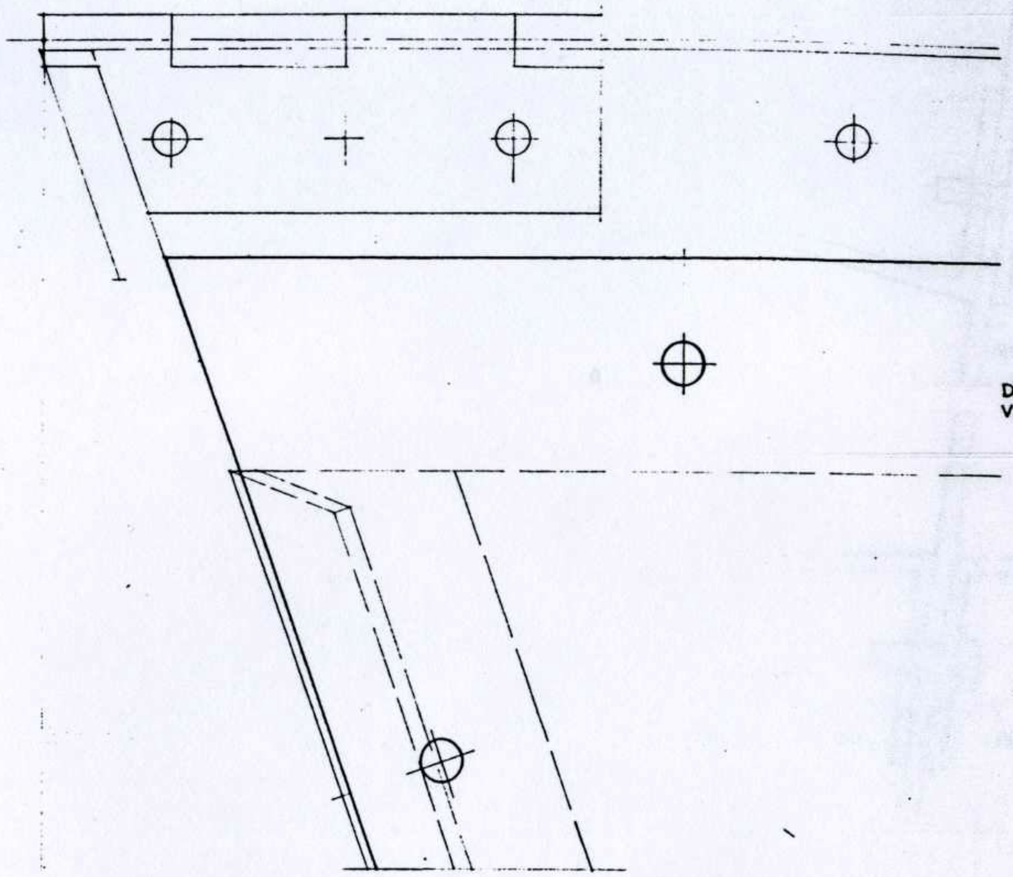

DETAIL 7
VUE DE FACE

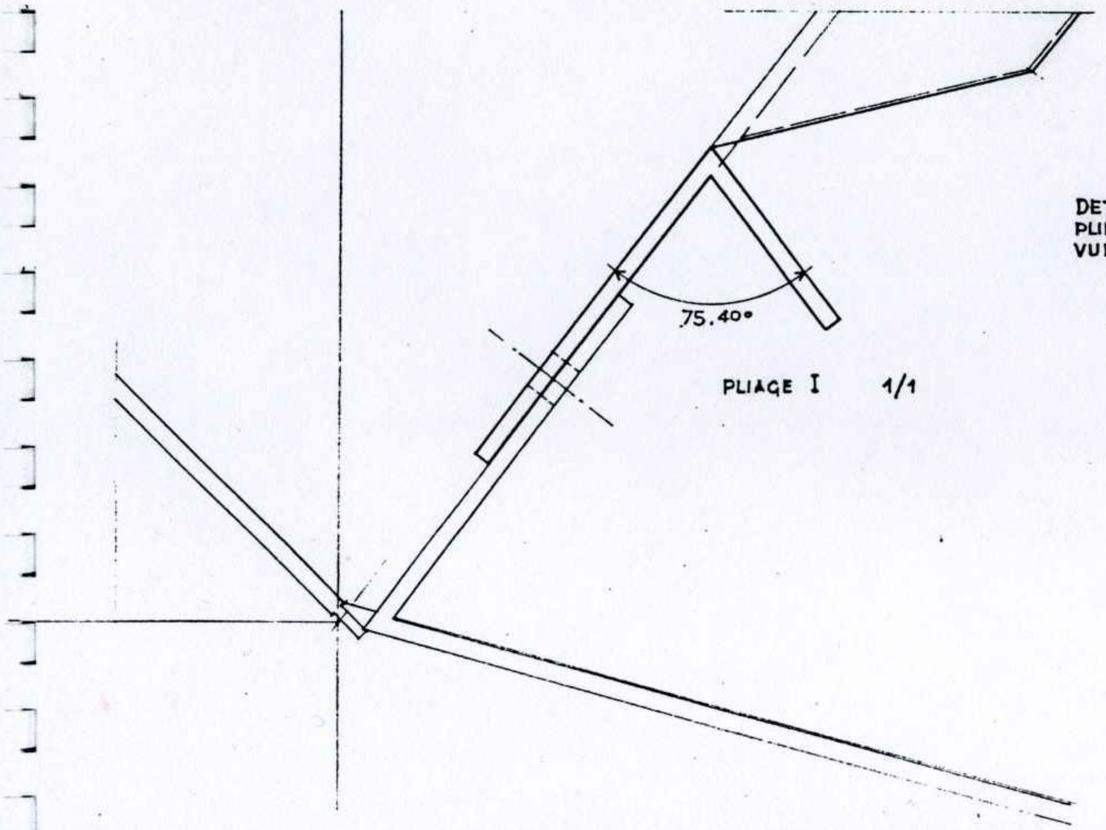

DETAIL 8
PLIÉ EN FORME
VUE EN COUPE

PLIAGE I 1/1

CACHE HAUT

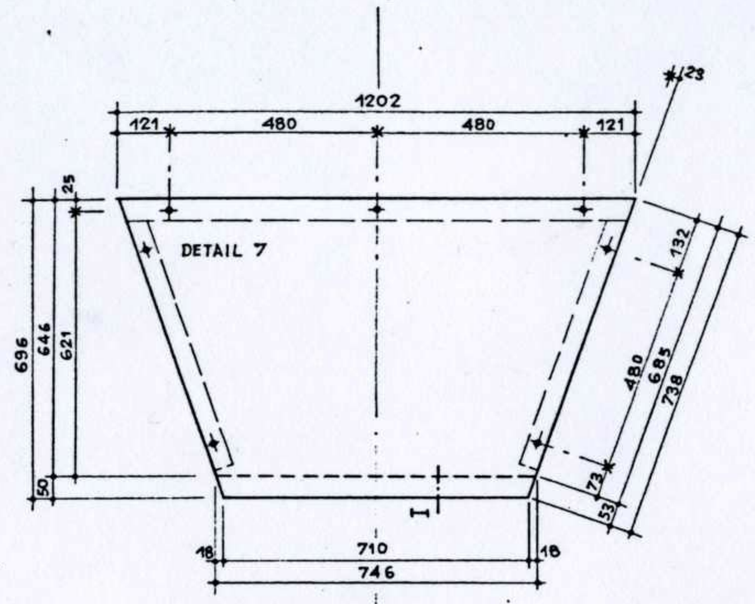

CACHE BAS

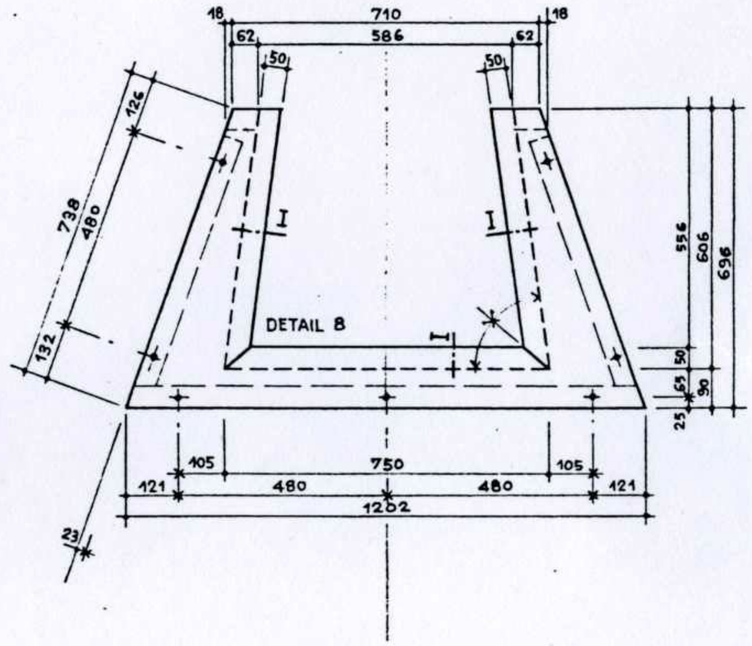

DEVELOPPE FACE EXTERIEURE

CAPSULE HOL.
SOAA 30.04.85

F

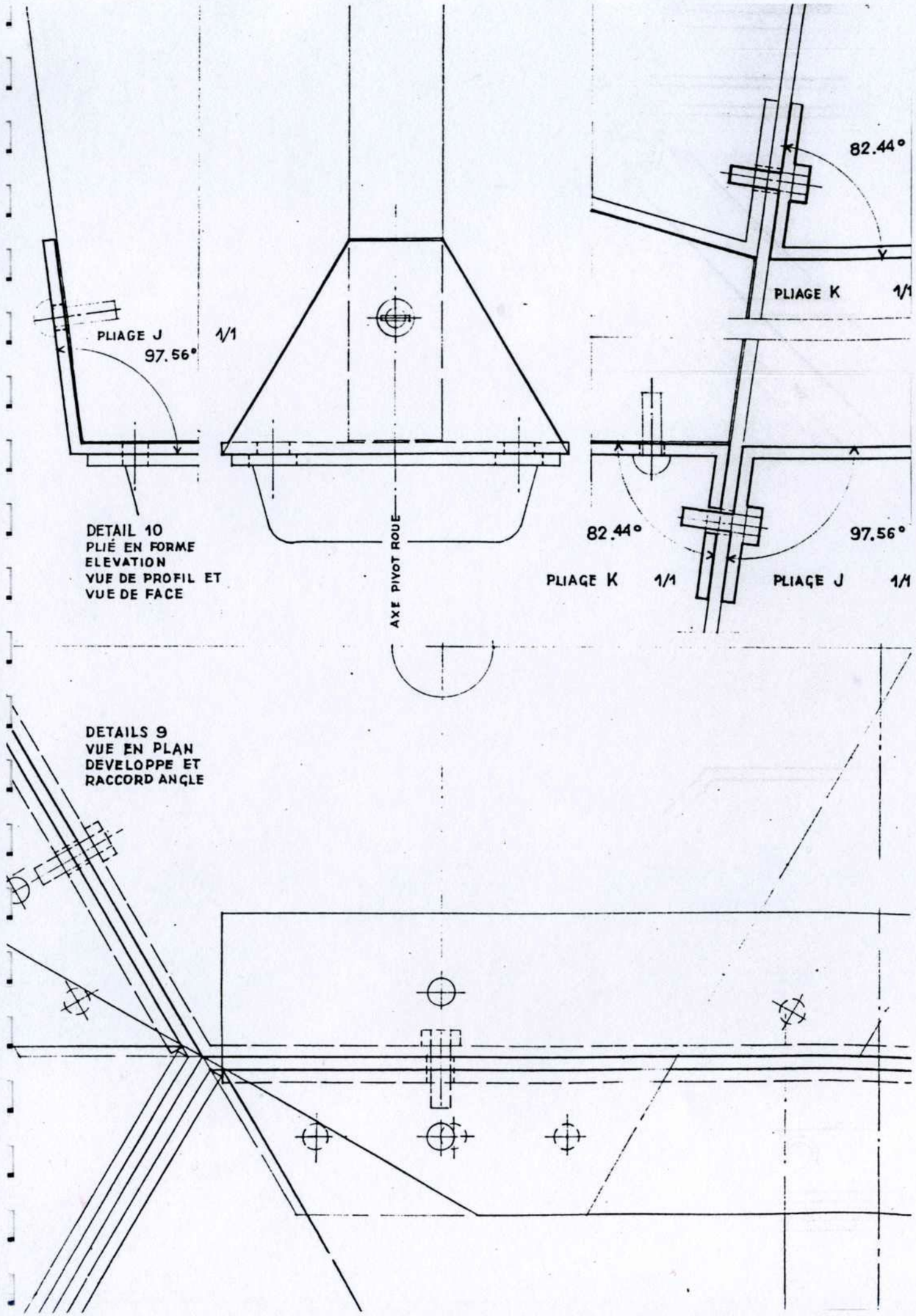

NERVURE 3
VUE DE DESSUS

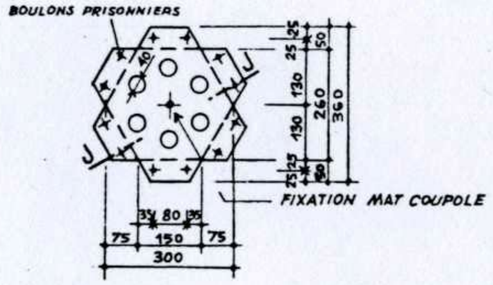

NERVURE 2
VUE DE DESSOUS

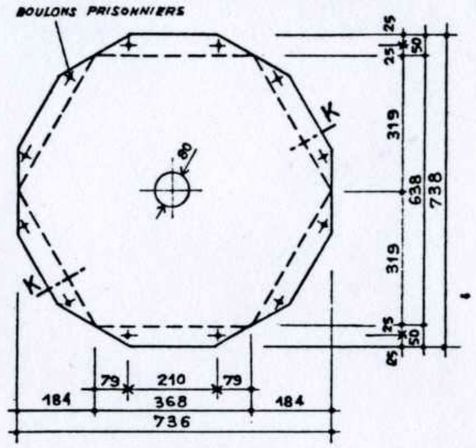

NERVURE 1
VUE DE DESSUS

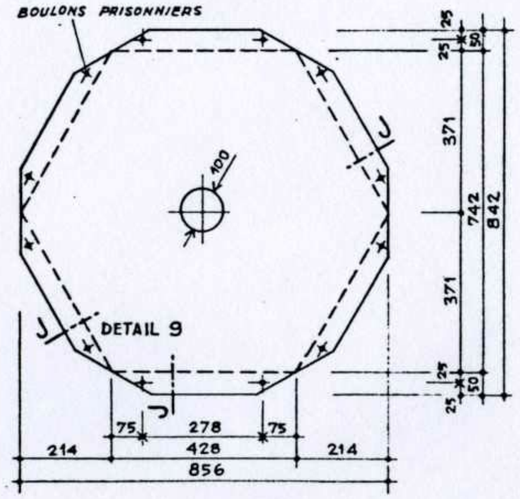

NERVURE S/ROUE
VUE DE DESSUS
1 PAR MODULE, (6)

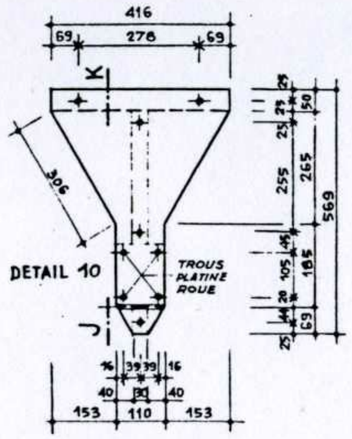

DEVELOPPE

CAPSULE HOL.
SOAA 30.04.85

G

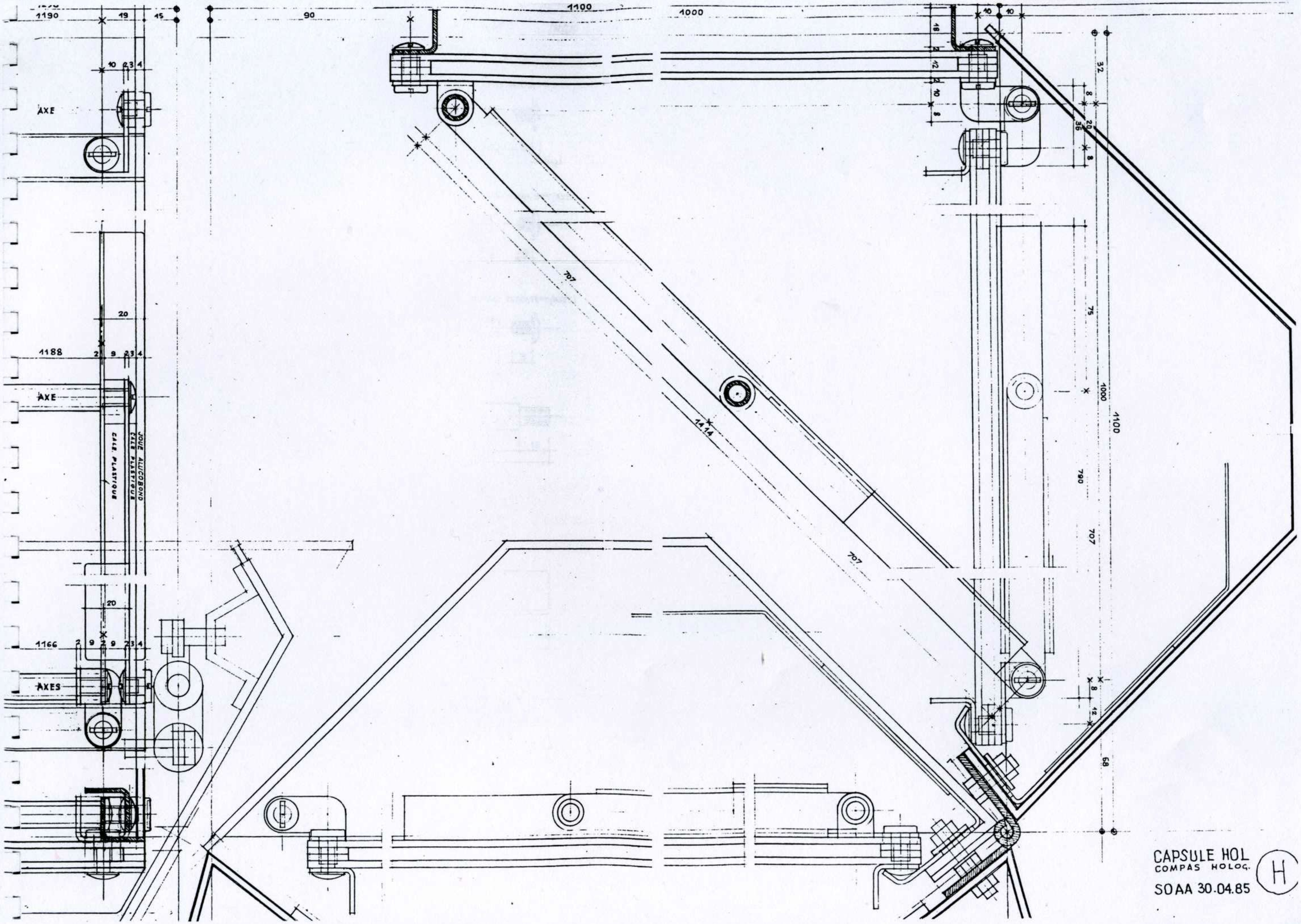

CAPSULE HOL
COMPAS HOLOG.
SOAA 30.04.85
H

○ NOMBRE DE PIECES POUR UNE CELLULE · (X PAR 6 POUR 1 CAPSULE) **INOX**

PLASTIQUE

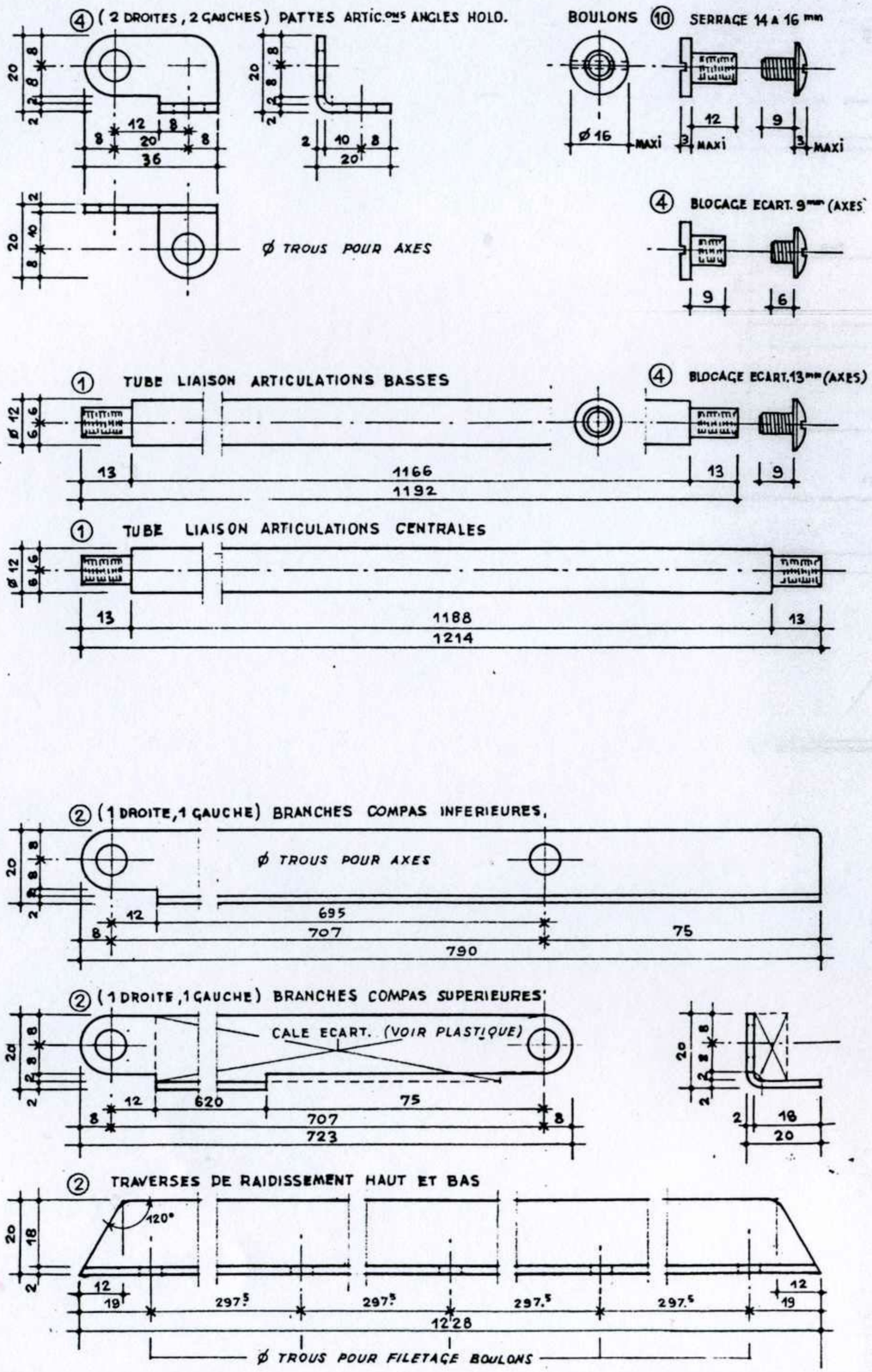

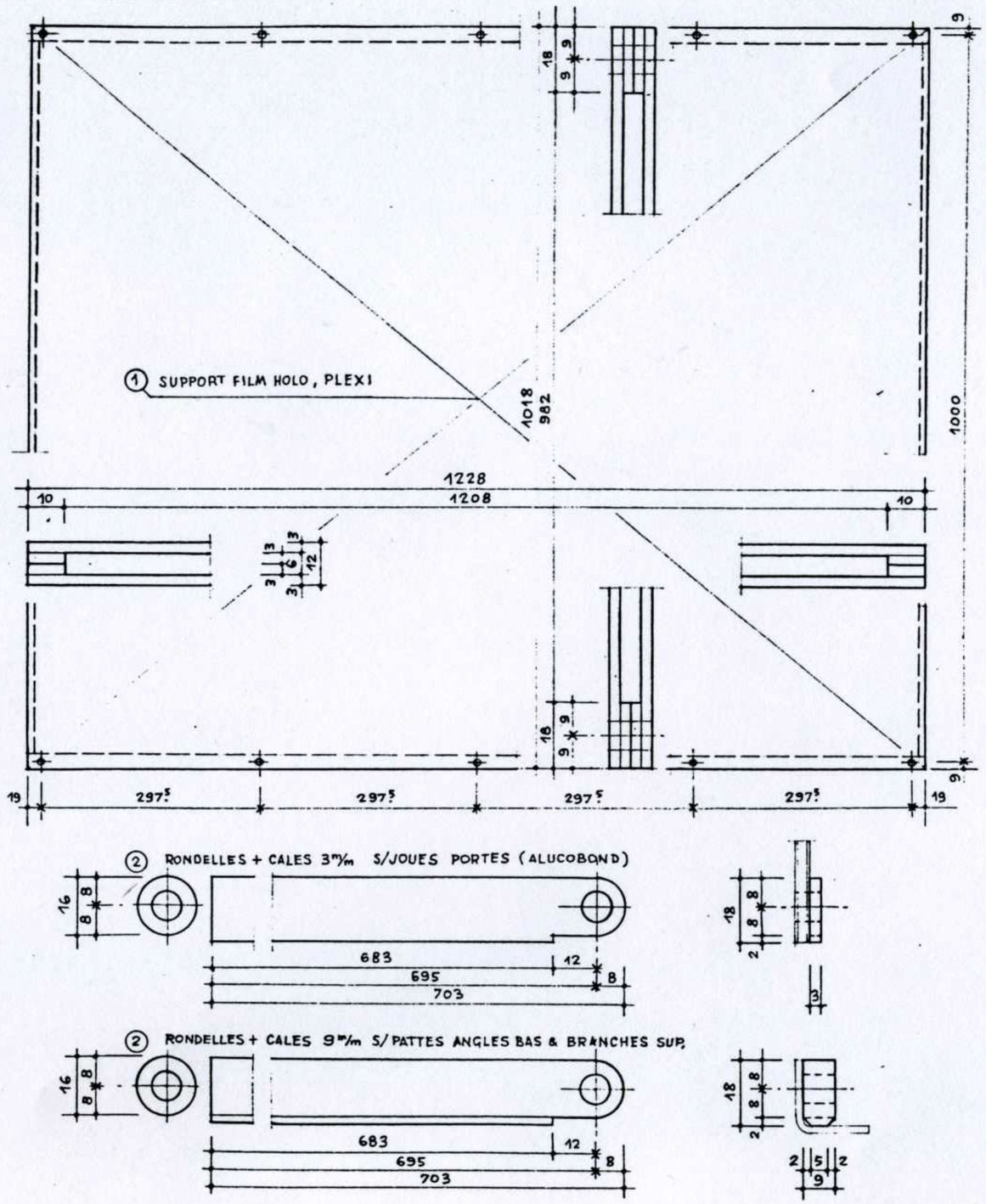

CAPSULE HOL
DETAILS COMPAS
SOAA 09.05.85

I

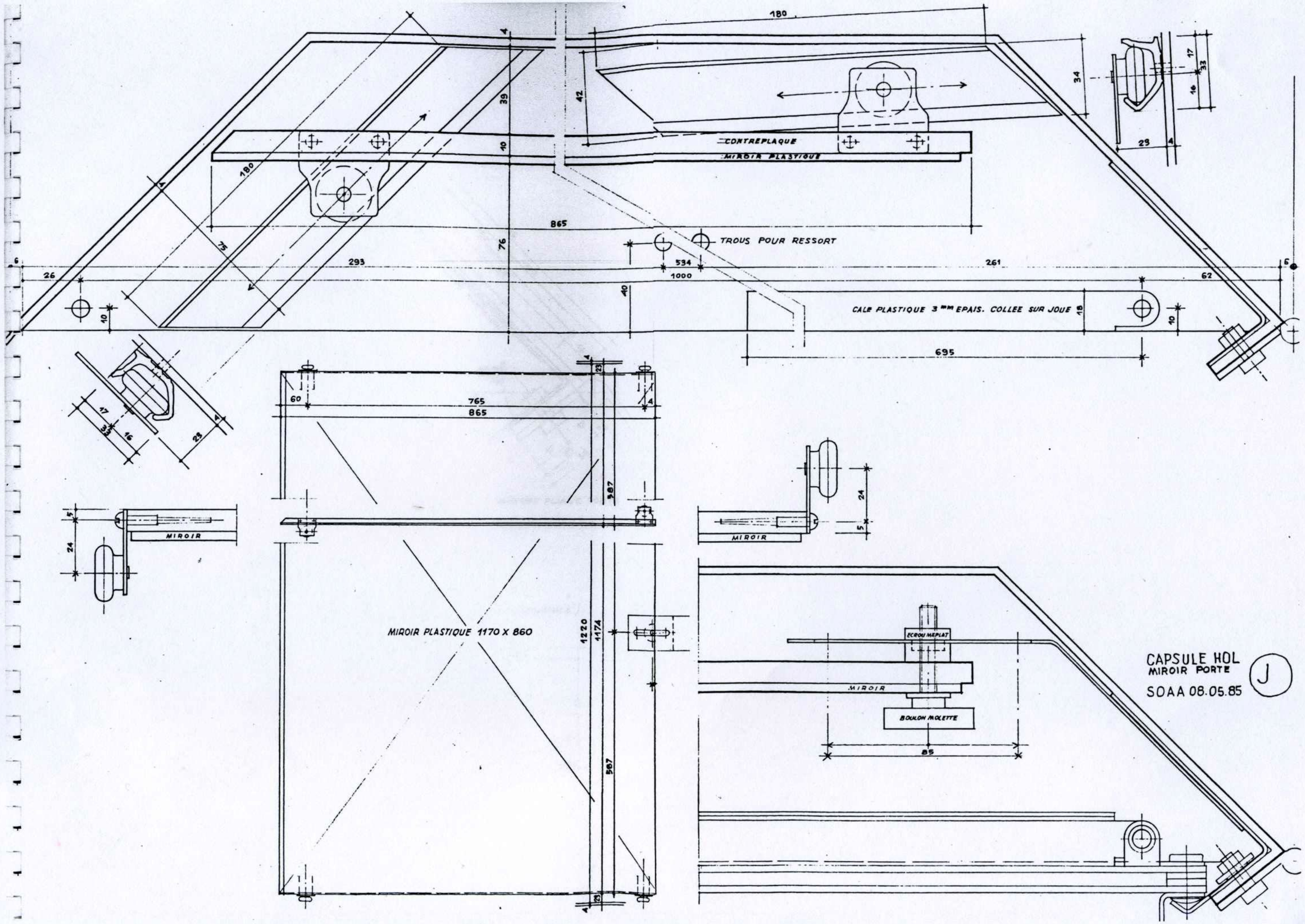
CONTREPLAQUE
MIROIR PLASTIQUE
TROUS POUR RESSORT
CALE PLASTIQUE 3 mm EPAIS. COLLEE SUR JOUE
MIROIR
MIROIR PLASTIQUE 1170 X 860
ECROU MEPLAT
BOULON MOLETTE
CAPSULE HOL
MIROIR PORTE
SOAA 08.05.85
J

REGLAGE MIROIR DANS PORTE

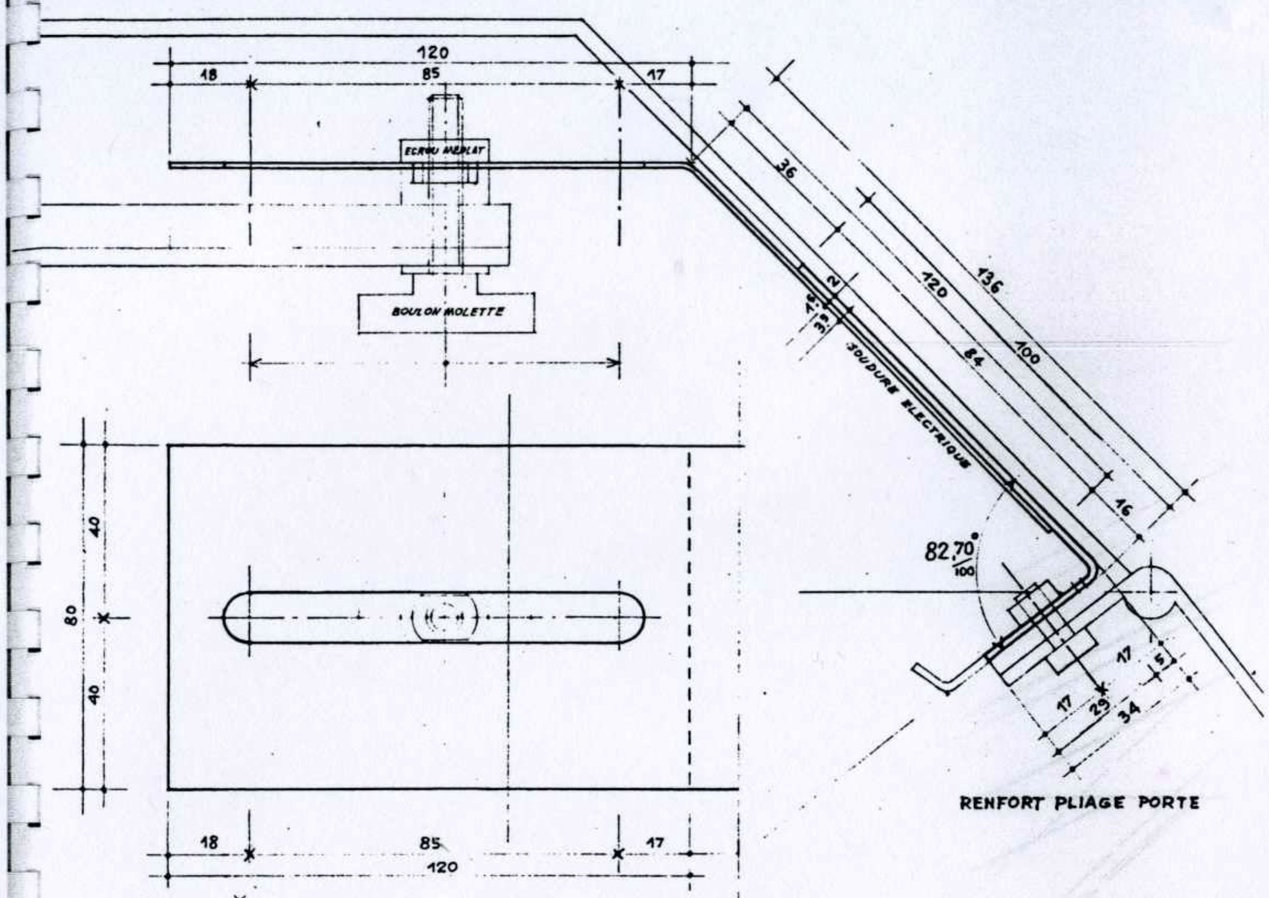

RENFORT PLIAGE PORTE

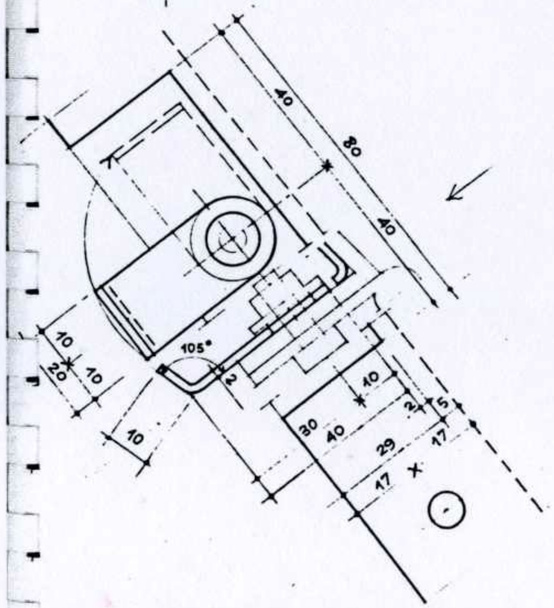

LOQUET BLOCAGE HOLOGRAMME

COTES DE LONGUEUR SUR VUE DEVELOPPEE -(ENSEMBLE)

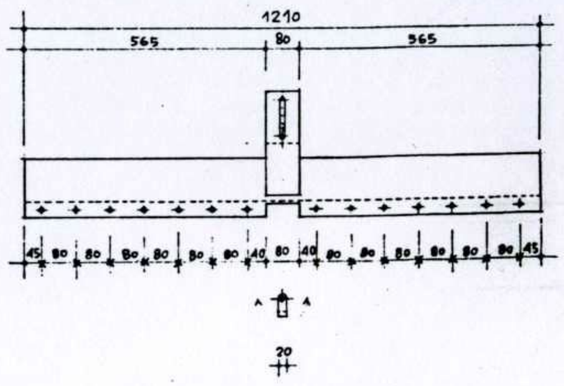

CAPSULE HOL
RENFORT PORTE +
SOAA 08.05.85

J1

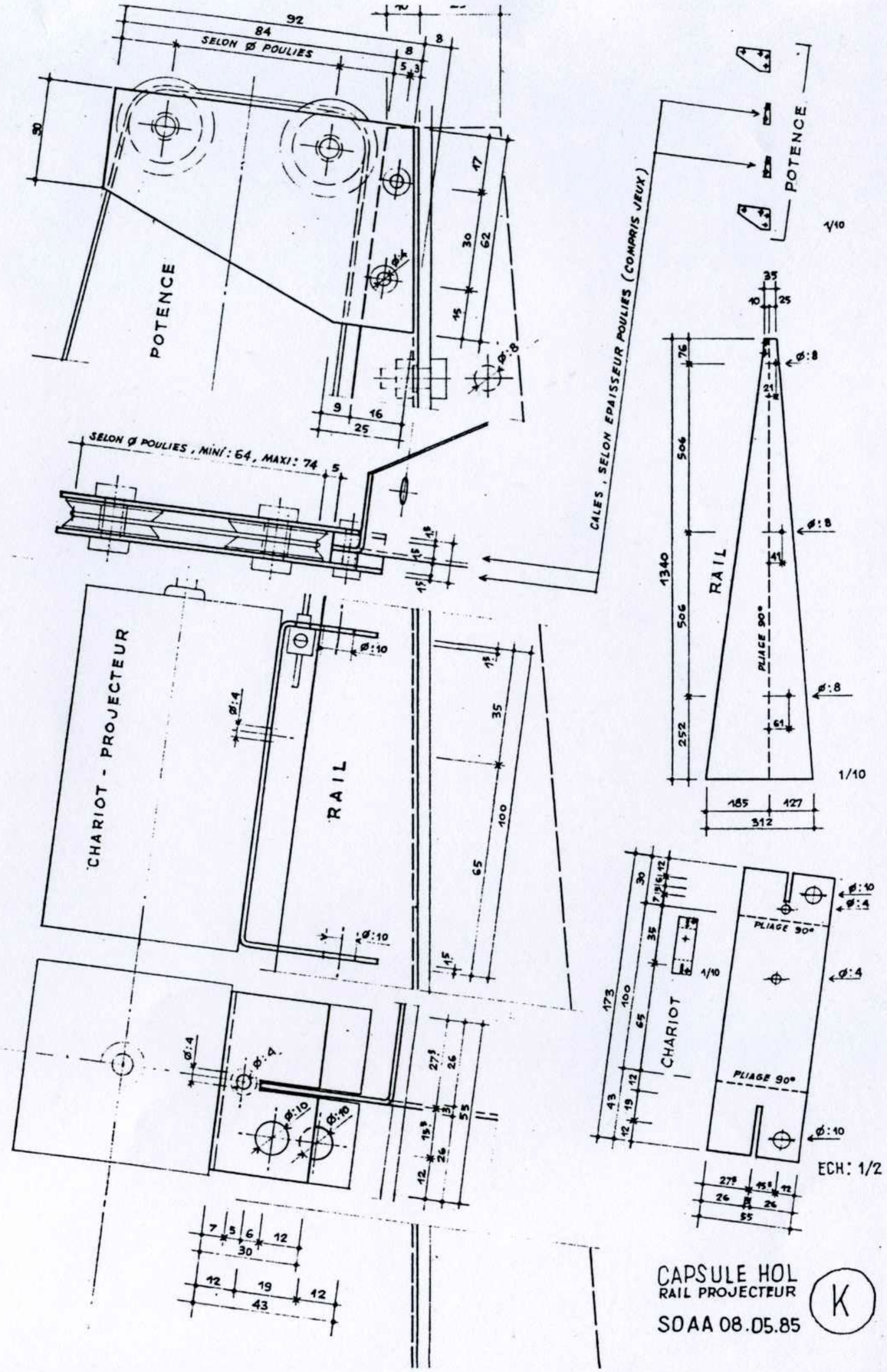

CAPSULE HOL
RAIL PROJECTEUR
SOAA 08.05.85

K

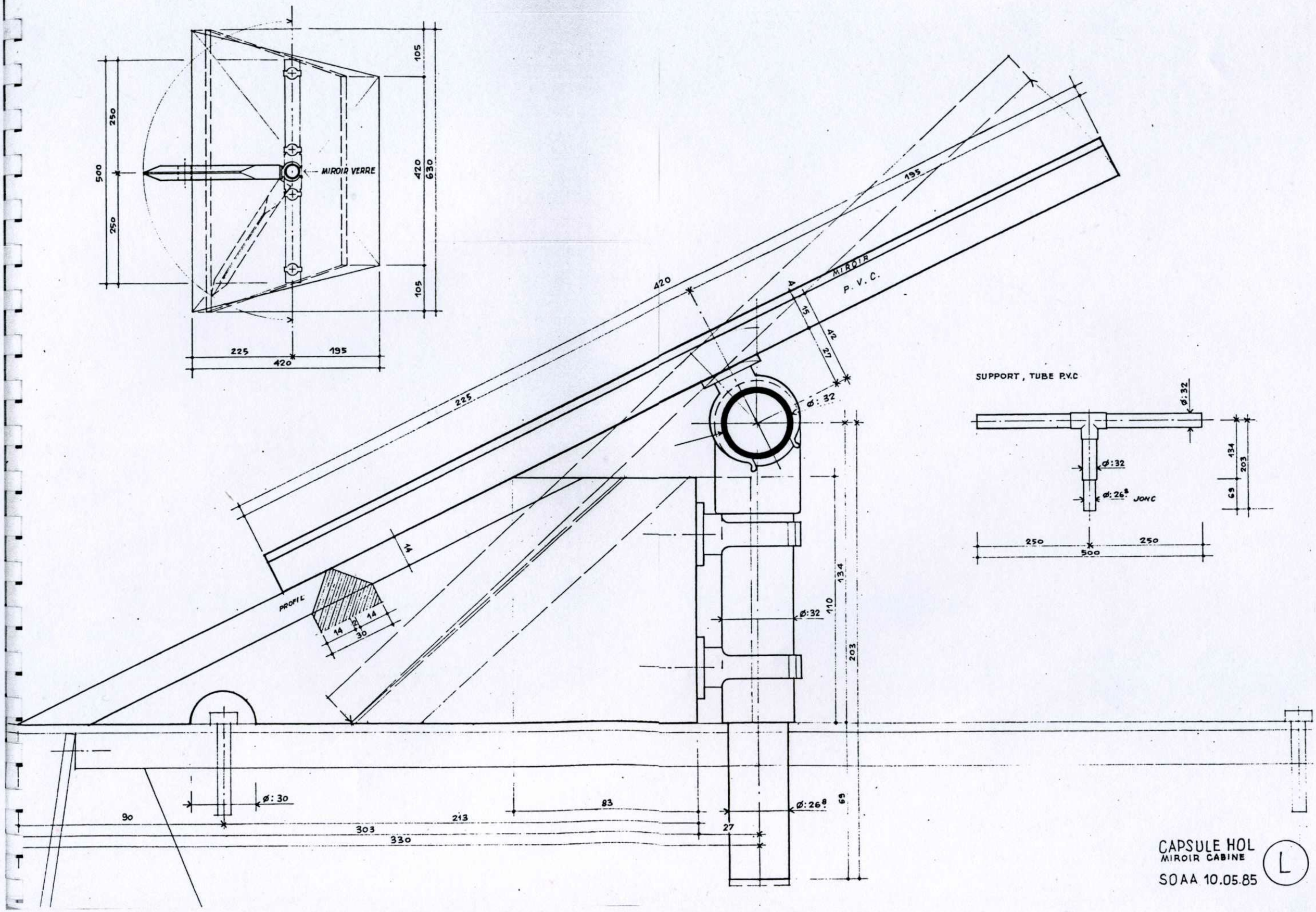
MIROIR VERRE
500
250
250
105
420
630
105
225
195
420
195
420
MIROIR
P.V.C.
15
42
27
ø:32
225
14
PROFIL
14
14
2
30
ø:32
110
134
203
ø:30
90
213
303
330
83
27
ø:26⁸
69
SUPPORT, TUBE P.V.C
ø:32
ø:32
ø:26⁸ JONC
134
203
69
250
250
500
CAPSULE HOL
MIROIR CABINE
SOAA 10.05.85
L

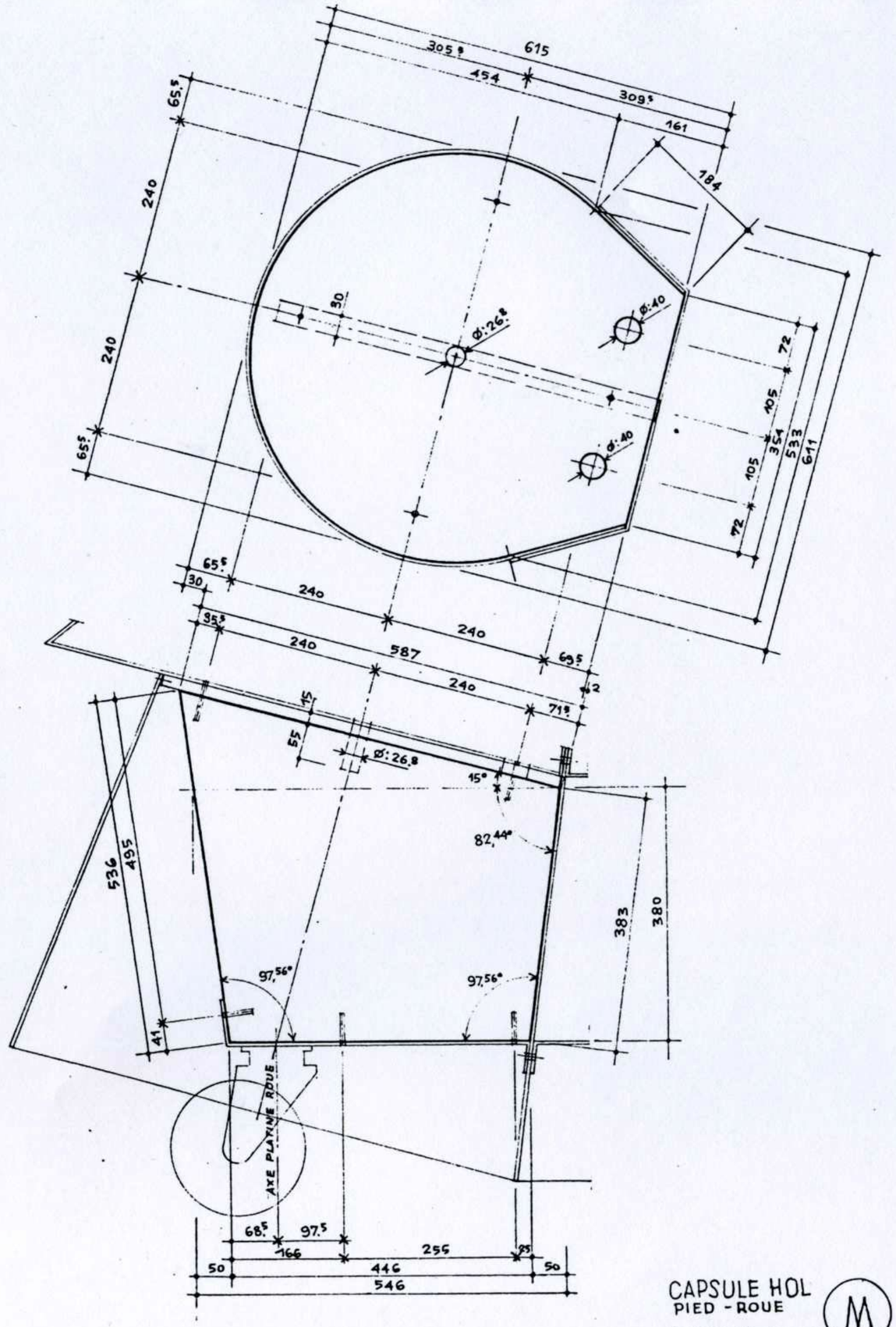

CAPSULE HOL
PIED - ROUE
SOAA 11.05.85

M

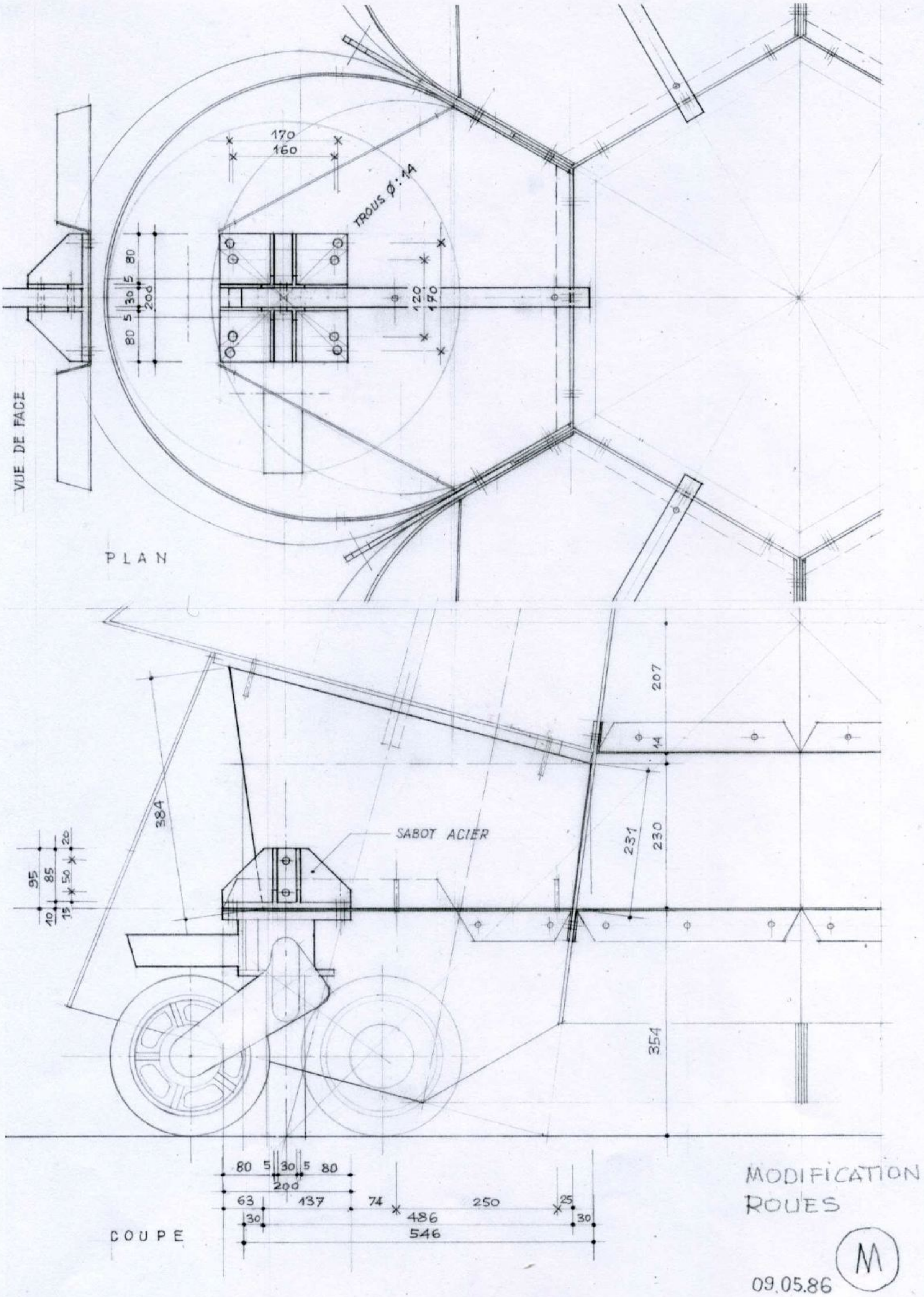
VUE DE FACE
170
160
TROUS Ø : 14
80
5
30
5
80
200
120
170
PLAN
207
14
384
SABOT ACIER
231
230
95
85
20
50
10
15
354
80
5
30
5
80
200
63
137
74
250
25
30
486
30
546
COUPE
MODIFICATION
ROUES
M
09.05.86

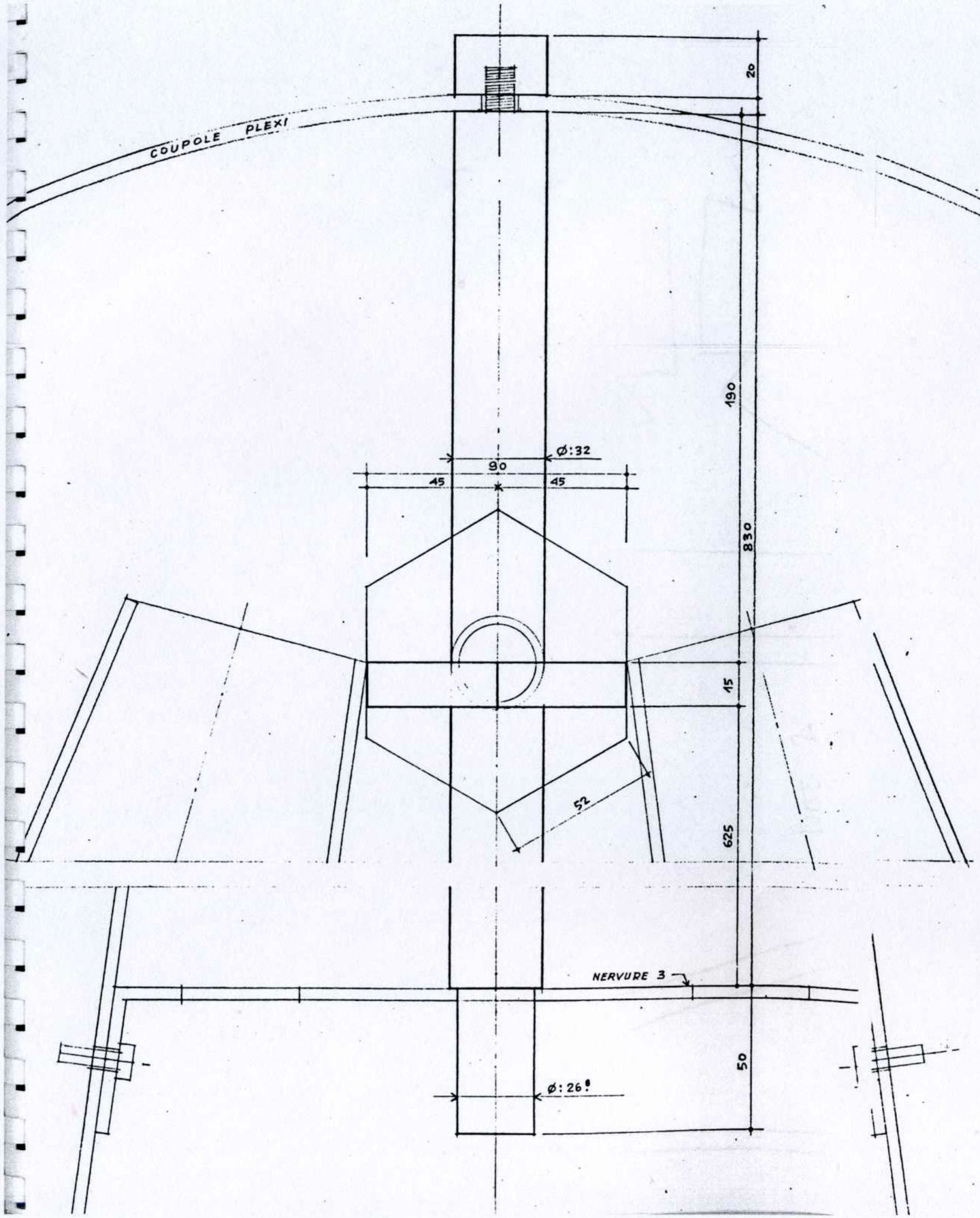

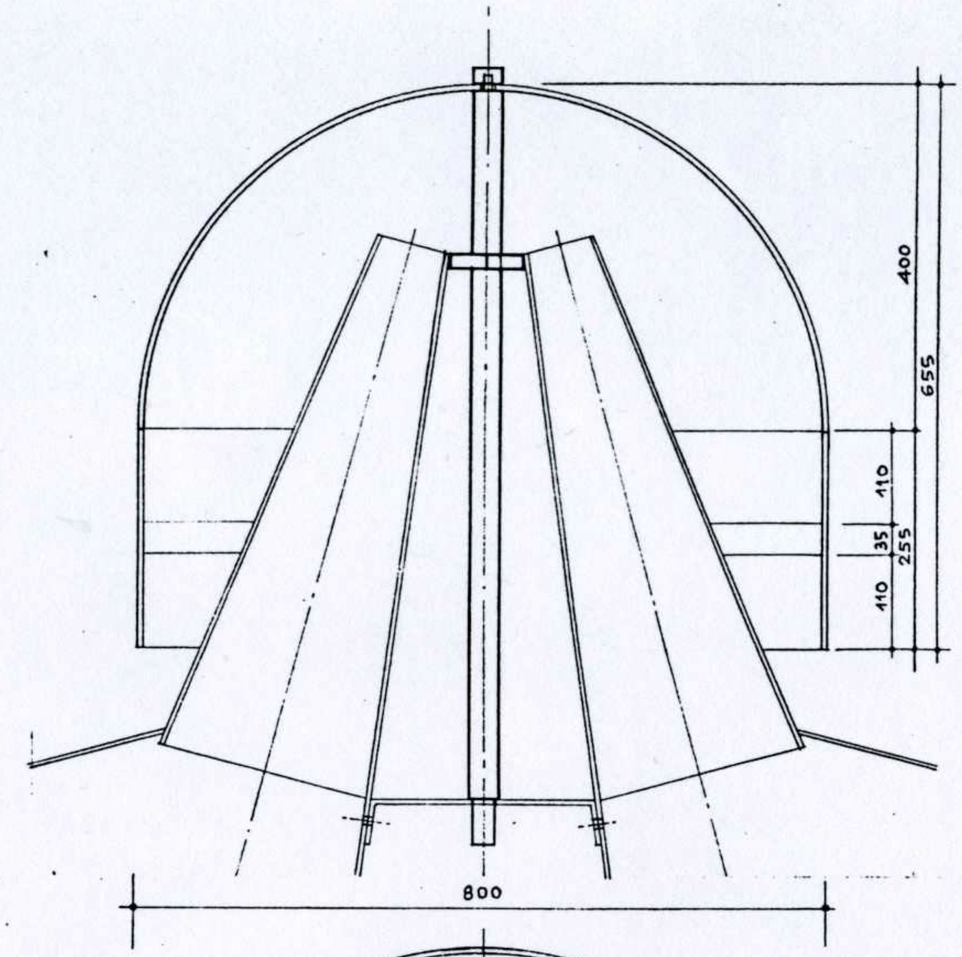

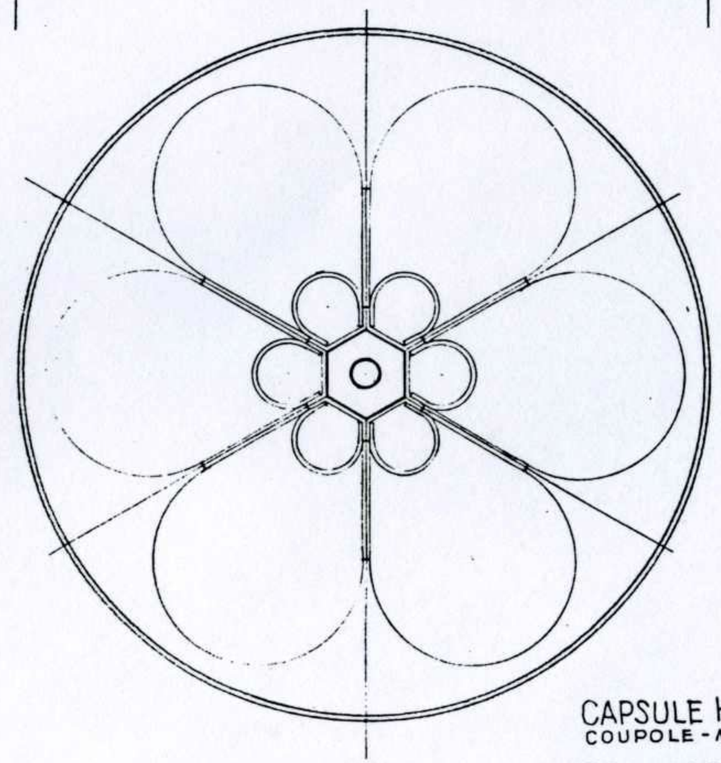

CAPSULE HOL
COUPOLE - MAT
SOAA 11.05.85

N